Тумба 2 ящика

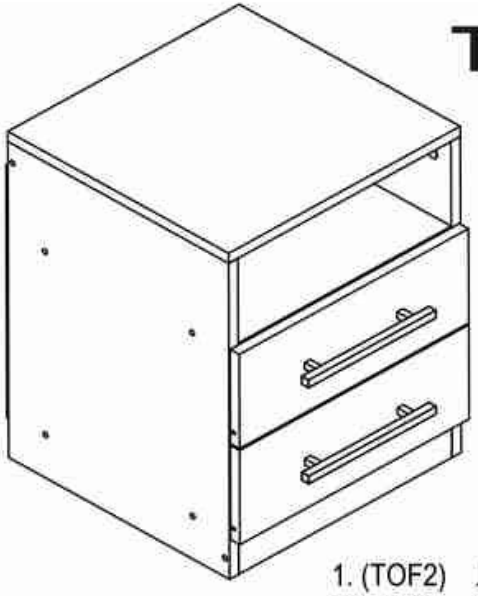

Схема сборки

Детали:

1. (TOF2)	Левая стенка	500*384*16	- 1 шт.
2. (TOF1)	Правая стенка	500*384*16	- 1 шт.
3. (TOF3)	Верхняя крышка	400*384*16	- 1 шт.
4. (TOF6)	Цоколь	368*60* 16	- 2 шт.
5. (TOF7)	Нижняя крышка	368*384*16	- 2 шт.
6. (TOF8)	Правая стенка ящика	350*90*16	- 2 шт.
7. (TOF9)	Левая стенка ящика	350*90*16	- 2 шт.
8. (TOF11)	Задняя стенка ящика	310*90*16	- 2 шт.
9. (TOF12)	Накладка ящика	396*149*16	- 2 шт.
10.(TOF4)	Задняя стенка ДВП	400*398*4	- 1 шт.
11.(TOF10)	Дно ящика ДВП	356*342*4	- 2 шт.

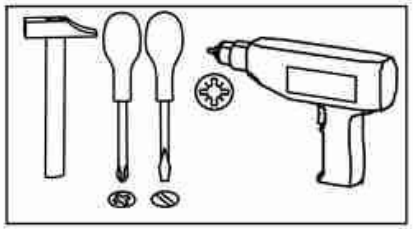

Для более быстрой и качественной сборки изделий, рекомендуем пользоваться услугами специалистов.
Предприятие изготовитель оставляет за собой право на замену фурнитуры и комплектующих.

Перечень фурнитуры.

Наконечник  **Ф11000** x4	*Шуруп 3,5*12*  **Ш01000** x16	*Шуруп 4*16*  **Ш01100** x8	*Евровинт*  **Ф01000** x16
Заглушка для евровинта  **Ф03000** x16	*Ключ для евровинта*  **Ф02000** x1	*Гвоздь*  **Ш03000** x33	*Шток эксцентрика*  **Ф17002** x12
Эксцентрик  **Ф17012** x12	*Заглушка для эксцентрика*  **Ф03200** x12	*Ручка мебельная* 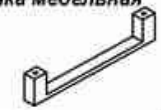 **Ф06122** x2	*Винт для ручки*  x4
Роликовая направляющая 350 мм 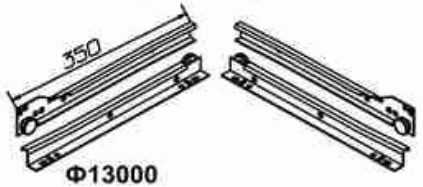 **Ф13000** x2			

ООО «Мебель торг плюс»

Mebeltp.ru

Предприятие изготовитель оставляет за собой право на замену фурнитуры и комплектующих.

ООО «Мебель торг плюс»
Mebeltp.ru

1

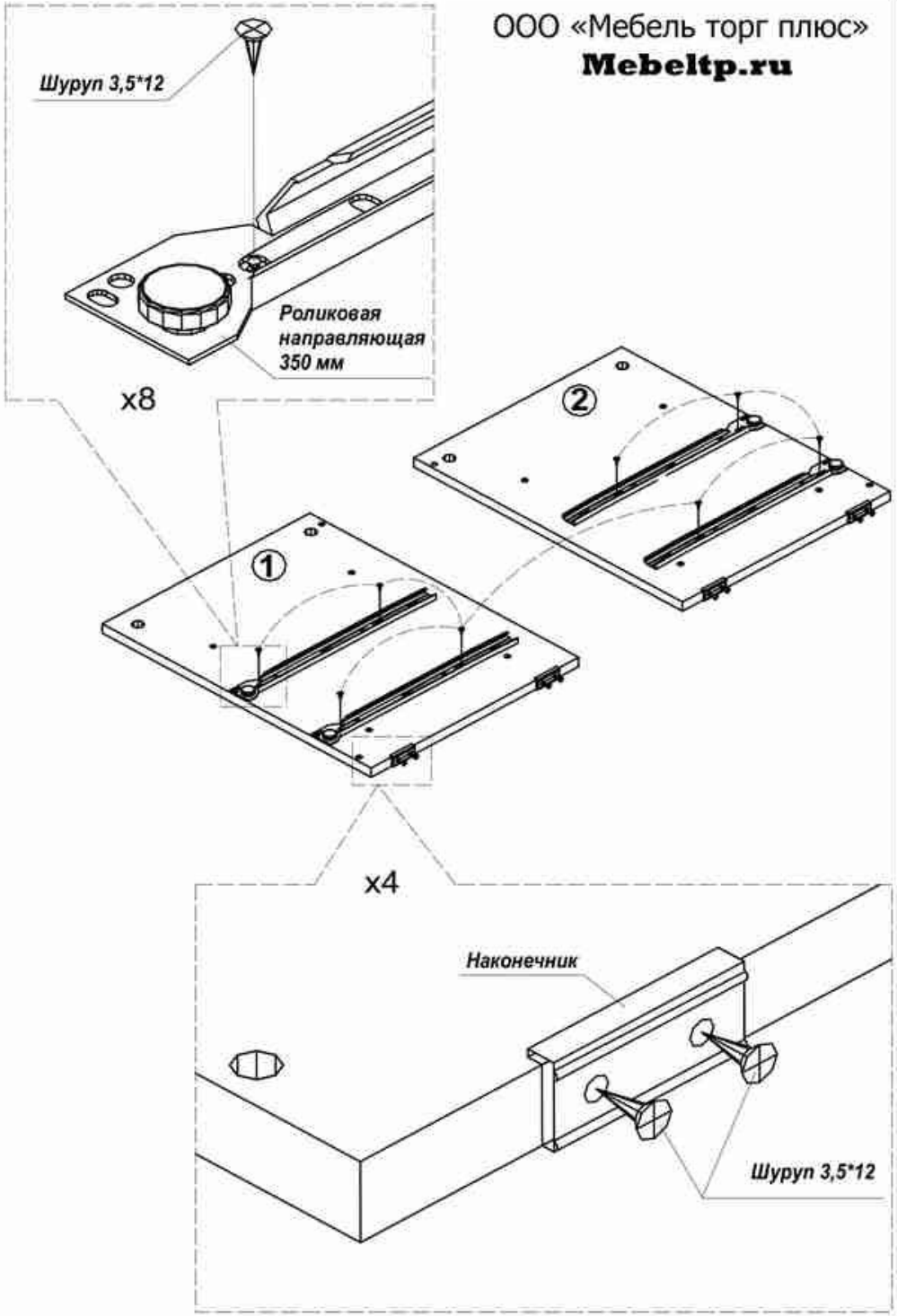

2

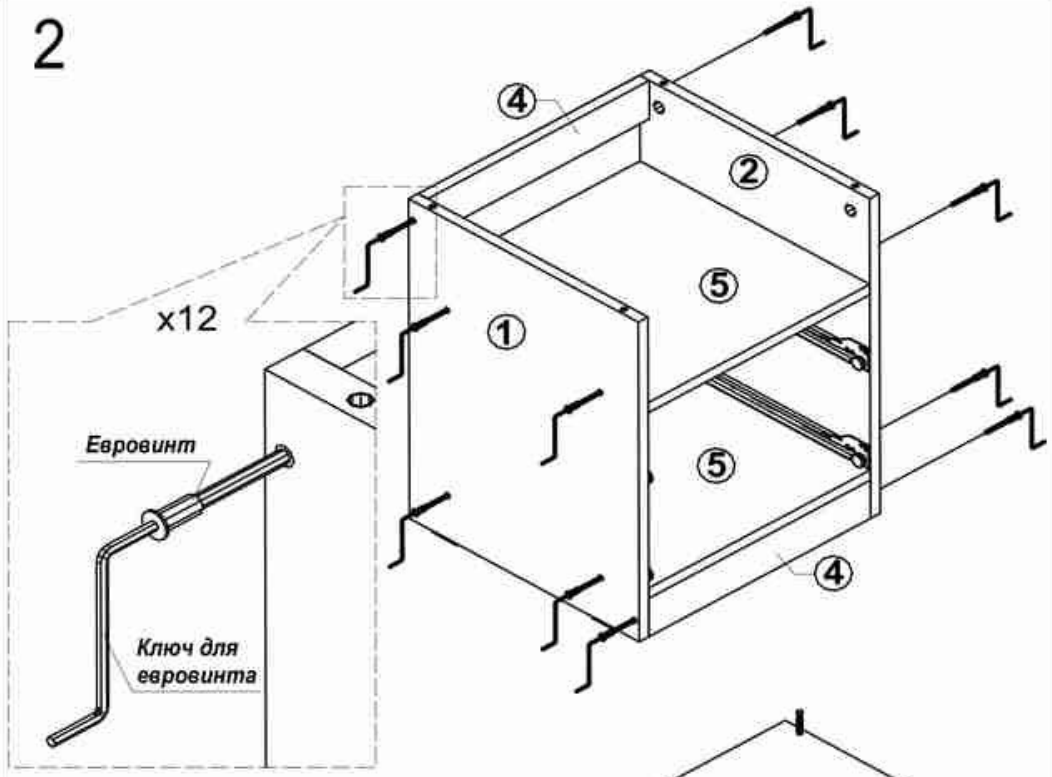

3

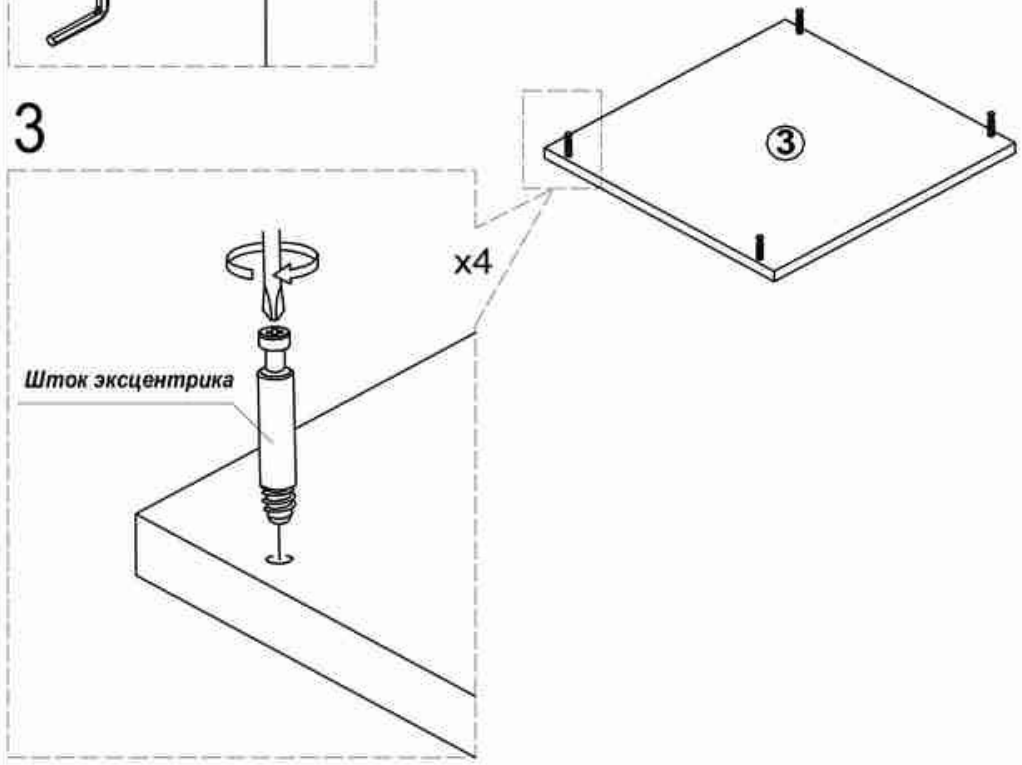

4

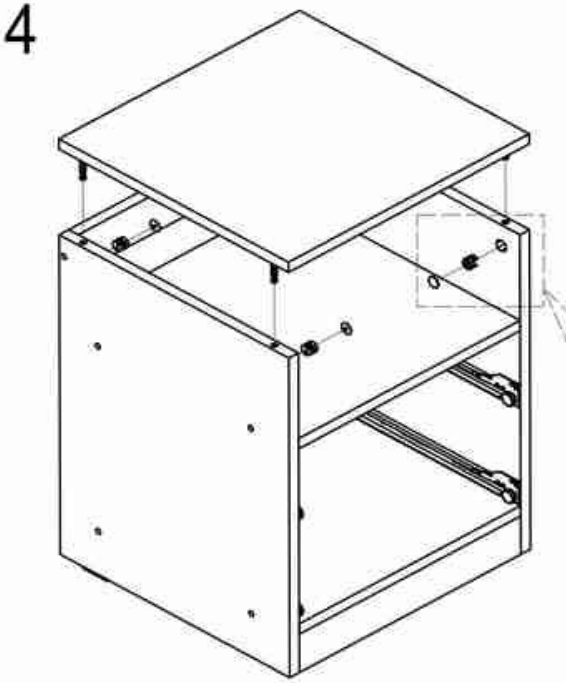

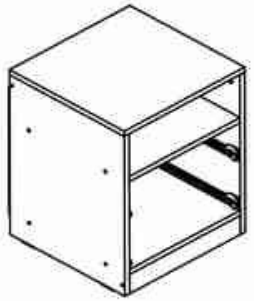

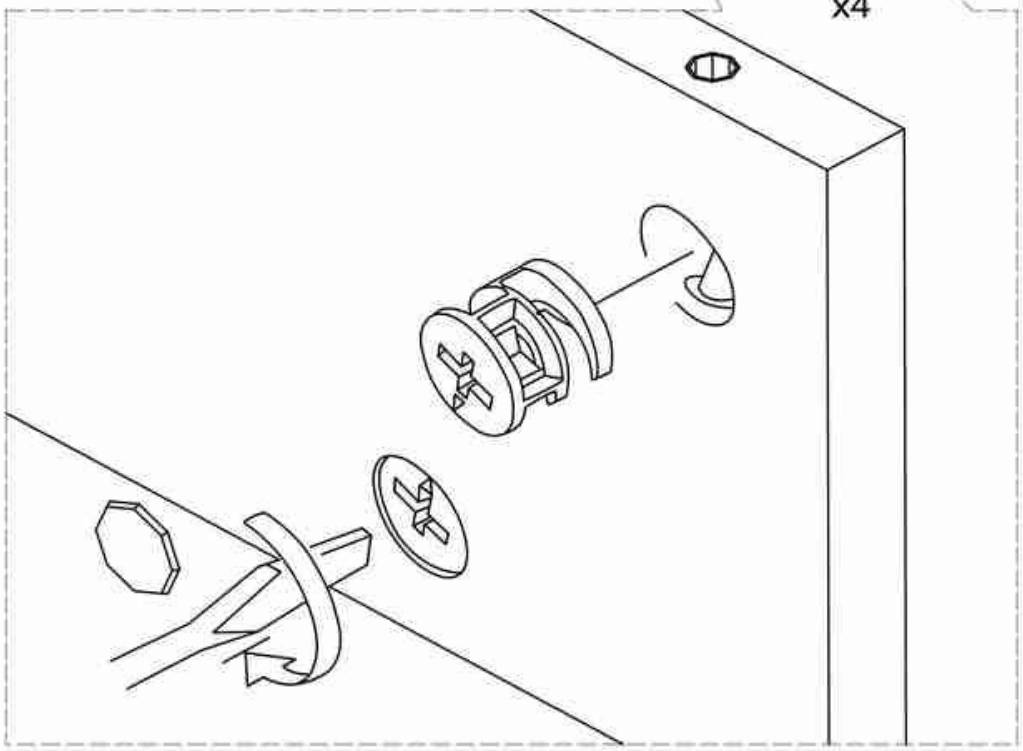

5

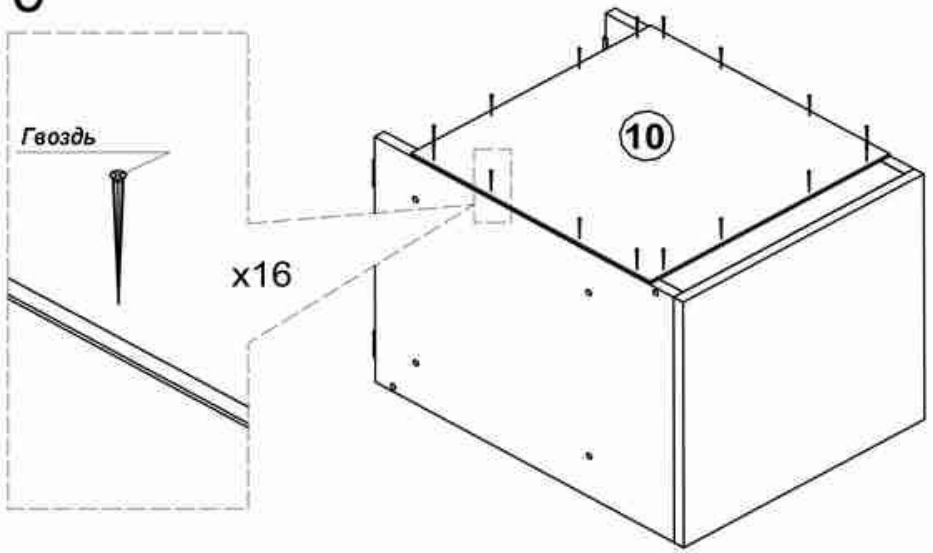

6

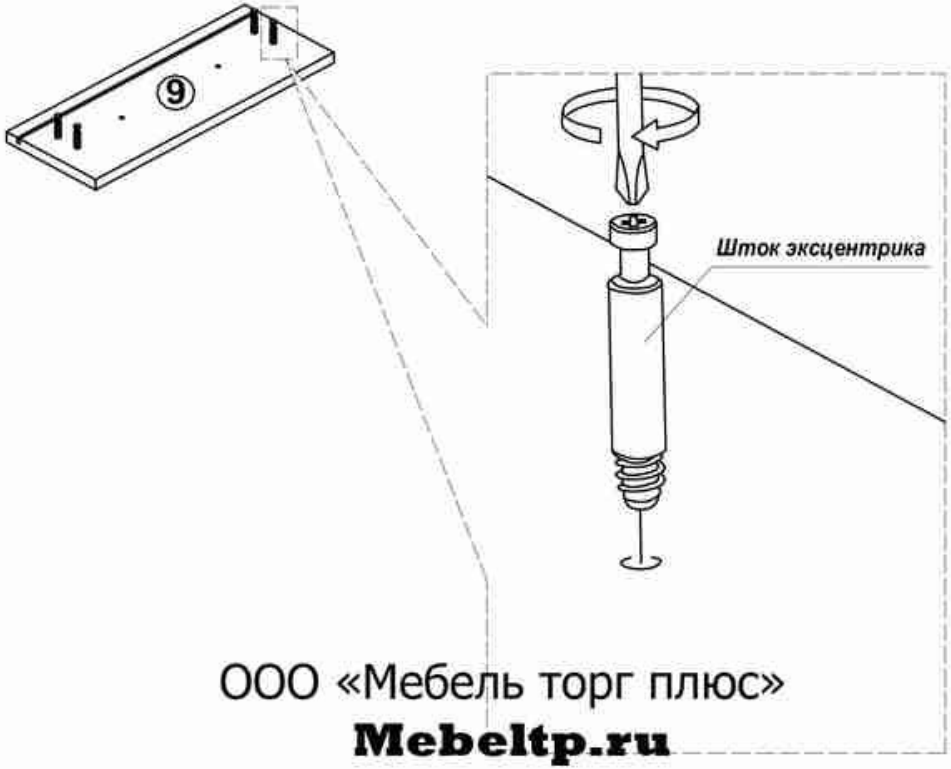

ООО «Мебель торг плюс»

Mebeltp.ru

7

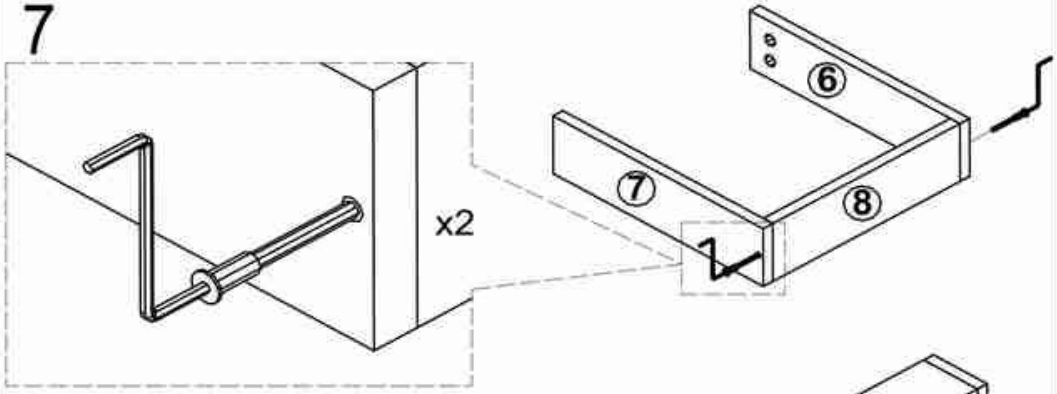

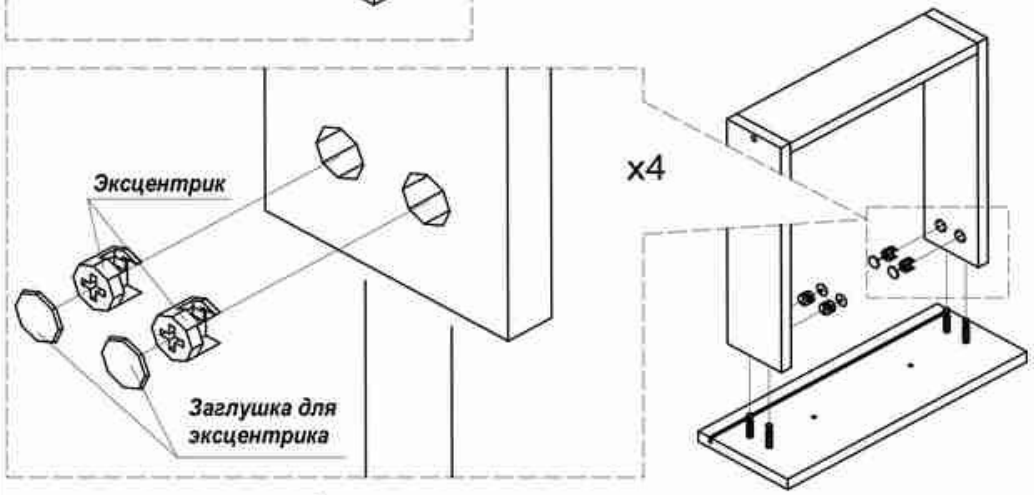

8

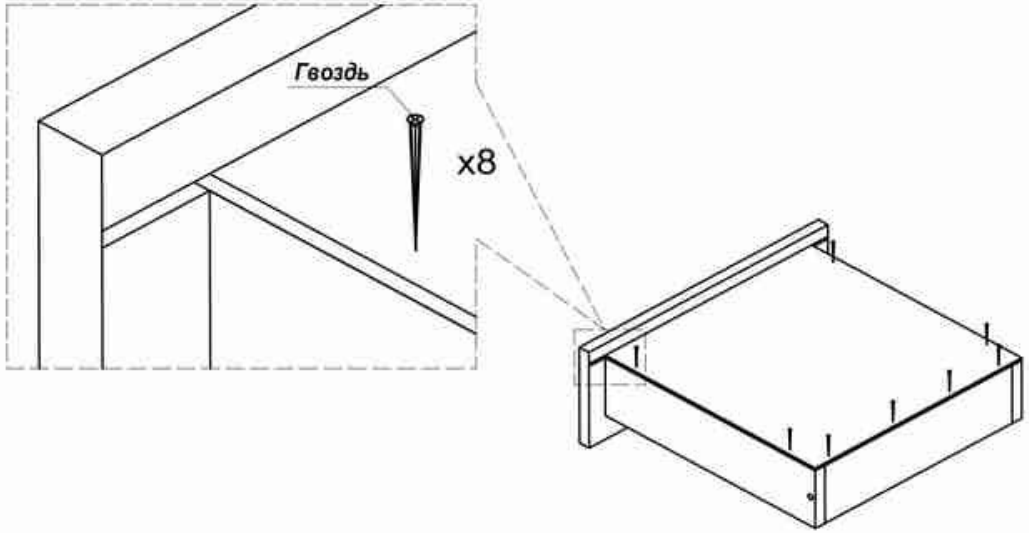

9

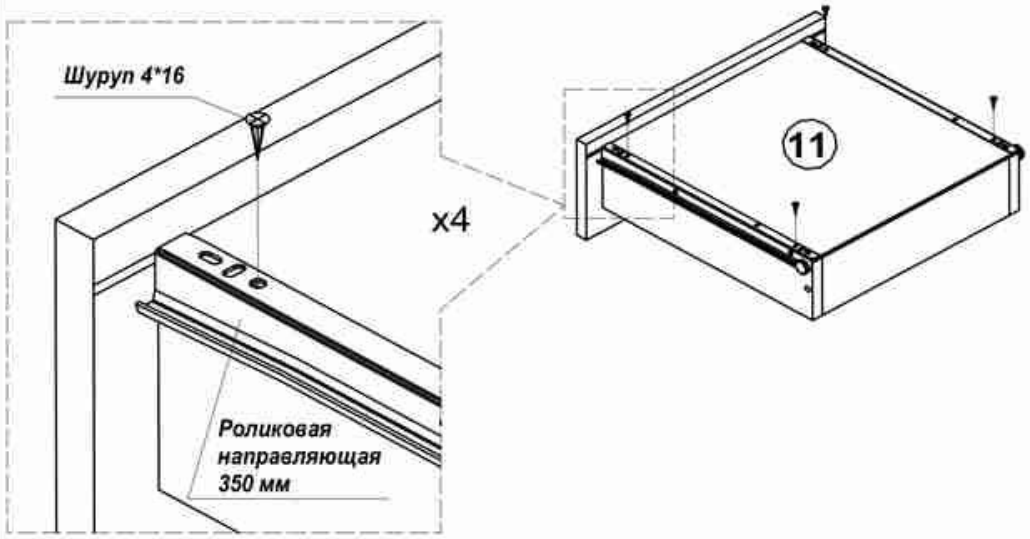

10

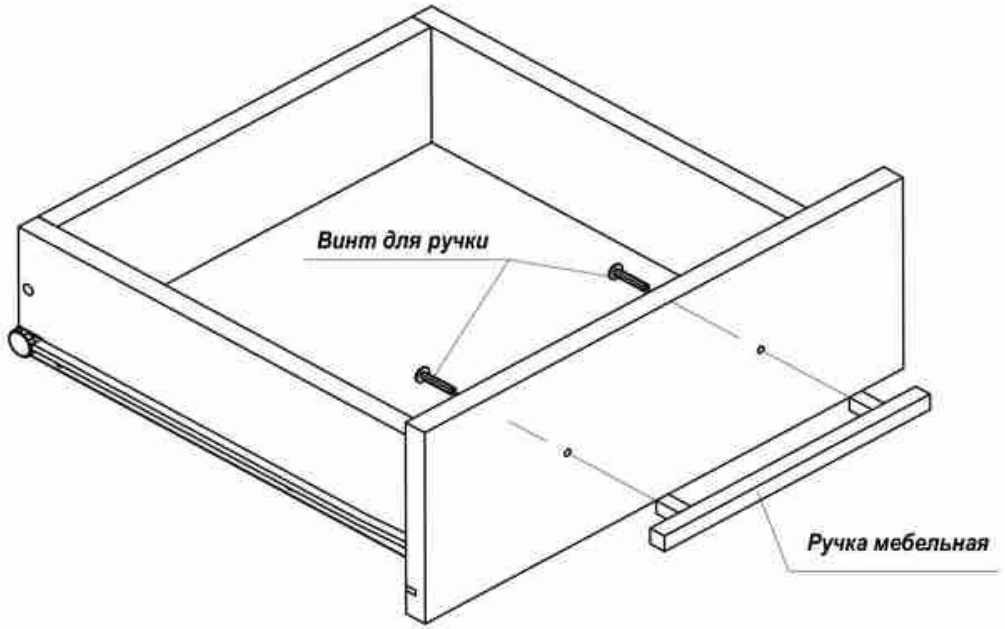

ООО «Мебель торг плюс»

Mebeltp.ru